PRODUZIDO POR UMA VERSÃO DO AUTODESK PARA ESTUDANTES

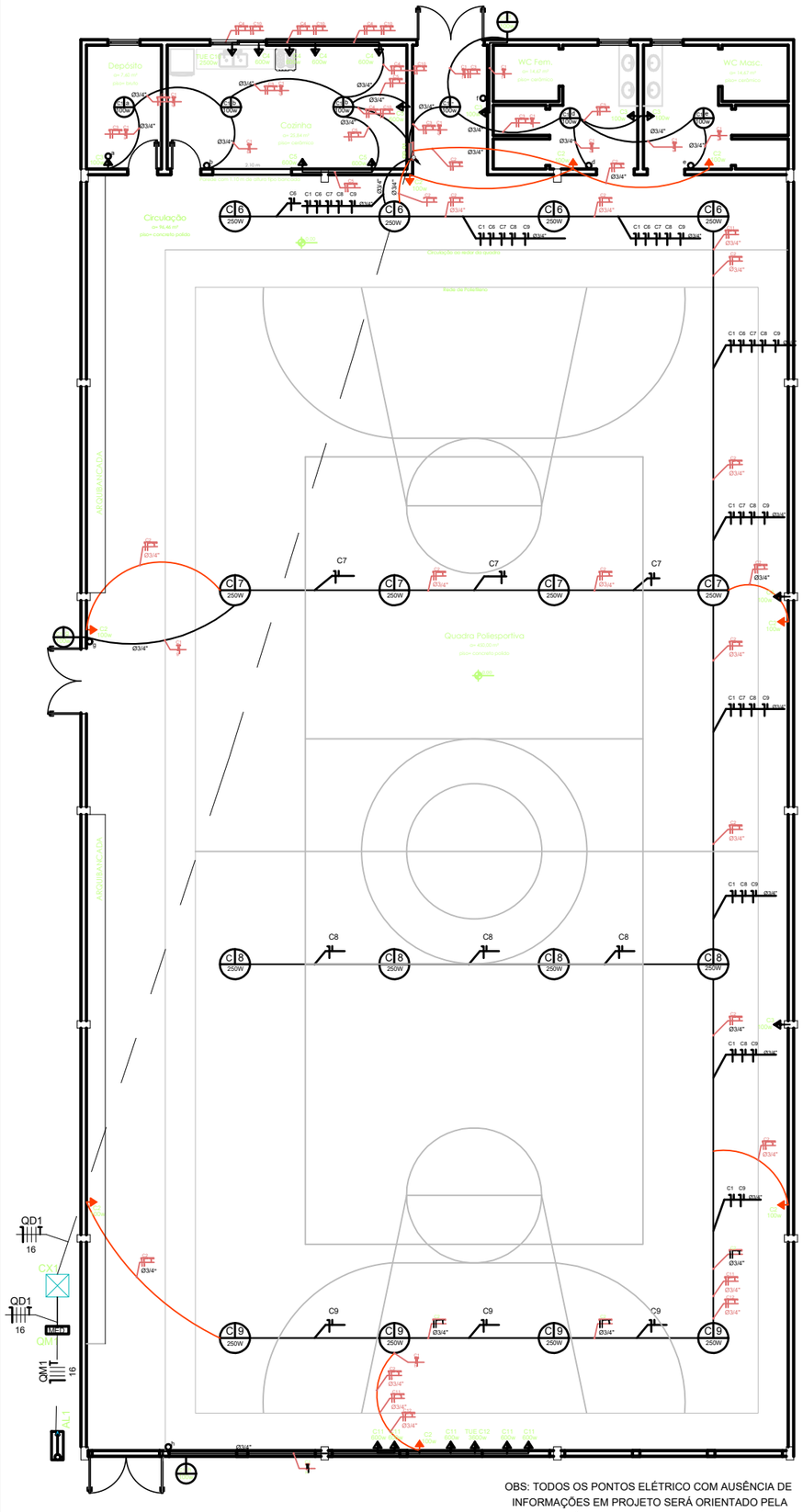

OBS: TODOS OS PONTOS ELÉTRICO COM AUSÊNCIA DE INFORMAÇÕES EM PROJETO SERÁ ORIENTADO PELA FISCALIZAÇÃO MUNICIPAL MEDIANTE AVISO PRÉVIO

PROJETO ELÉTRICO - GINÁSIO POLIESPORTIVO
ÁREA TOTAL: 717,25 m²
Esc: 1/75

QUADRO DE DISTRIBUIÇÃO - QD 01

Nº	CIRCUITO TIPO	TENSÃO (V)	LOCAL	POTÊNCIA QUANTIDADE X POTÊNCIA (VA)	TOTAL (VA)	CORRENTE (A)	Nº CIRC. AGRUP.	SEÇÃO DOS CONDUT.	PROTEÇÃO CORRENTE NOMINAL
1	Iluminação	220	Depósito	100x1	900	4,09	3	1,5	10A
			Cozinha	100x2					
			Circulação	100x1					
			Banheiro Feminino	100x1					
			Banheiro Masculino	100x1					
			Externo	100x3					
2	Iluminação de emergência	220	Banheiro Feminino	100x1	800	3,64	3	1,5	10A
			Banheiro Masculino	100x1					
			Quadra	100x6					
3	TUG	220	Depósito	100x1	600	3,90	3	2,5	10A
			Quadra	100x2					
			Banheiro Feminino	100x1					
			Banheiro Maculino	100x1					
			Circulação	100x1					
4	TUG	220	Cozinha	600x4	2.400	15,58	3	2,5	15A
5	TUG	220	Cozinha	600x4	2.400	15,58	3	2,5	15A
6	Iluminação	220	Quadra	250x4	1.000	8,12	1	2,5	10A
7	Iluminação	220	Quadra	250x4	1.000	8,12	1	2,5	10A
8	Iluminação	220	Quadra	250x4	1.000	8,12	1	2,5	10A
9	Iluminação	220	Quadra	250x4	1.000	8,12	1	2,5	10A
10	TUE	220	Cozinha	2.500X1	2.500	16,23	3	6,0	15A
11	TUG	220	Quadra	600x5	3.000	20,98	3	6,0	20A
12	TUE	220	Quadra	3.600X1	3.600	27,27	3	6,0	20A
	Distribuição	220	Potência total instalada		20.200				

QUADRO DE MEDIÇÃO

CARGA INSTALADA	Nº de FASES	Nº de FIOS	PROTEÇÃO GERAL DISJUNTOR (A)	CONDUTORES Ramal Ligação Cobre	CONDUTORES Ramal Entrada Cobre	CONDUTORES Aterramento Cobre	ELETRODUTO Ramal de Entrada
QM - 20,20 kW	03	04	50	16 mm²	16 mm²	16 mm²	1 1/2" (40mm)

QUADRO DE CIRCUITOS

Nº	DESCRIÇÃO	PAVIMENTO	ILUMINAÇÃO 60 VA (un.)	ILUMINAÇÃO 100 VA (un.)	ILUMINAÇÃO 250 VA (un.)	ILUMINAÇÃO TOTAL ILUM. (VA)	TUG 100 VA (un.)	TUG TOTAL (VA)	TUE TOTAL (VA)	POTÊNCIA (VA)	TENSÃO (V)	I (A)	Nº CIRCUITOS AGRUP.	FATOR DE AGRUPAMENTO	CORRENTE CORRIGIDA (A)	SEÇÃO MÍNIMA (mm²)	SEÇÃO ADOT. (mm²)	CORRENTE MÁXIMA SEÇÃO ADOTADA	DISJ. ADOTADO (A)
1	ILUMINAÇÃO	TÉRREO		9		900				900	220	4,09	3,00	0,70	5,84	1	1,5	15,5	10
2	ILUMINAÇÃO DE EMERGÊNCIA	TÉRREO		8		800				800	220	3,64	3,00	0,70	5,19	1	1,5	15,5	10
3	TOMADAS QUADRA, DEPÓSITO E BANHEIROS	TÉRREO					6	600		600	220	2,73	3,00	0,70	3,90	1	2,5	21	10
4	TOMADAS COZINHA	TÉRREO					4	2400		2400	220	10,91	3,00	0,70	15,58	2,5	2,5	21	15
5	TOMADAS COZINHA	TÉRREO					4	2400		2400	220	10,91	3,00	0,70	15,58	2,5	2,5	21	15
6	ILUMINAÇÃO QUADRA	TÉRREO			4	1000				1000	220	4,55	6,00	0,56	8,12	1	2,5	21	10
7	ILUMINAÇÃO QUADRA	TÉRREO			4	1000				1000	220	4,55	6,00	0,56	8,12	1	2,5	21	10
8	ILUMINAÇÃO QUADRA	TÉRREO			4	1000				1000	220	4,55	6,00	0,56	8,12	1	2,5	21	10
9	ILUMINAÇÃO QUADRA	TÉRREO			4	1000				1000	220	4,55	6,00	0,56	8,12	1	2,5	21	10
10	TORNEIRA ELÉTRICA	TÉRREO							2500	2500	220	11,36	3,00	0,70	16,23	2,5	6	36	15
11	TOMADAS QUADRA	TÉRREO					5	3000		3000	220	13,64	4,00	0,65	20,98	2,5	6	36	20
12	AMPLIFICADOR DE SOM	TÉRREO							3600	3600	220	16,36	5,00	0,60	27,27	4	6	36	20

CIRCUITO DE DISTRIBUIÇÃO

Nº	POTÊNCIA AMBIENTE (VA)	FATOR DE POTÊNCIA	POTÊNCIA ATIVA (W)	Nº DE CIRCUITOS	FATOR DE DEMANDA	POTÊNCIA TOTAL (kW)	FATOR DE POTÊNCIA	POTÊNCIA RMS	TENSÃO (V)	I (A)
ILUMIN.	5700	1	5700		0,65					
TUG	8400	0,8	6720		0,31	7,82	0,95	8,23	380	21,66
TUE			6300	12	0,52					

SEÇÃO DO CONDUTOR DO CIRCUITO DE DISTRIBUIÇÃO	4	mm²
SEÇÃO ADOTADA DO CONDUTOR	**16**	**mm²**
CORRENTE MÁXIMA SUPORTADA PELA SEÇÃO ADOTADA	68	A
DISJUNTOR GERAL ADOTADO PARA O QDLF	**50**	**A**

LEGENDA

- Alimentador
- <> Caixa de passagem
- Interruptor simples 1 tecla - 1,10m do piso
- Interruptor simples e Tomada hexagonal a 1,10m do piso
- Tomada alta a 2,20m do piso
- Tomada média a 1,10m do piso
- Tomada baixa a 0,30m do piso
- Luminária de sobrepor 100W
- Luminária de sobrepor 250W
- CD01 Quadro de distribuição
- Medg Quadro de medição

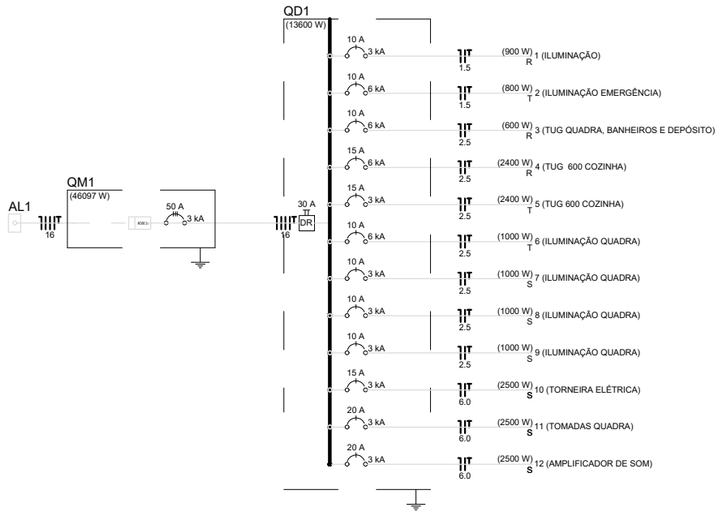

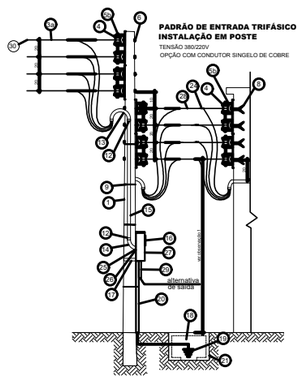

ITEM	DESCRIÇÃO	UN.	QTDE
1	Poste de concreto de 7 ou 8 metros - 100 daN - Nota 1	pç	1
3	Ramal de ligação cabo multiplexado de alumínio - Nota 2	m	V*
3a	Ramal de ligação fio ou cabo de cobre singelo - Nota 2	m	V
4	Isolador roldana para baixa tensão	pç	12 (*9)
5a	Armação secundária de um estribo	pç	1
5b	Armação secundária de dois estribos	pç	6 (*4)
6	Parafuso cabeça quadrada 16mm compr. adequado	pç	8 (*5)
8	Chumbador de aço ou bucha com parafuso	pç	4
9	Fita de alumínio	pç	4
12	Luva de PVC rígido - Nota 2	pç	4
13	Curva de entrada de 180º PVC rígido - Nota 2	pç	2
14	Curva de entrada de 90º PVC rígido - Nota 2	pç	2
15	Eletroduto de PVC rígido - Nota 2	m	V
16	Caixa para medidor polifásico, em alumínio	pç	1
17	Suporte para fixação da caixa de medição em alumínio	pç	2
18	Condutor de cobre para aterramento - Nota 2	m	V
19	Eletrodo de aterramento com conector comprimento mínimo 2.400 mm	pç	V
20	Eletroduto de PVC rígido, diâmetro 3/4"	m	V
21	Caixa de inspeção de aterramento	pç	1
24	Conector para conexão ramal de entrada a ligação - Nota 3	pç	4(*8)
26	Bucha e arruela para eletroduto em alumínio	cj	2
28	Massa de calafetar	g	V
27	Disjuntor termomagnético	pç	1
28	Ramal de entrada condutor de cobre 450/750V - Nota 2	pç	1
29	Ramal de entrada condutor de cobre 1kV - Nota 4	m	V
30	Conector para conexão ramal de ligação x rede - Nota 5	pç	4

Notas:
1. Em travessia de rua o poste deverá ser de 8 metros. Para carga total instalada acima de 50 até 65kW poste de 150 daN, acima de 65 até 75kW poste de 200 daN.
2. Seguir as especificações da tabela de dimensionamento, conforme carga total instalada.
3. Colocar o conector com cobertura isolante para conector cunha.
4. Quando a opção pelo ramal de entrada for subterrânea.
5. Conector fornecido pela concessionária.
V = Quantidade variável
* = Opção para ramal de ligação

Observações
1. A distância vertical entre a parte inferior de qualquer condutor e o solo ou piso, não pode ser inferior a 5,50m em locais de trânsito ou passagem de veículos e 3,50m em locais de circulação de pedestres e locais da soleira da porta.
2. Poderá ser utilizado eletroduto de PVC rígido tipo "bengala".
3. Ao executar as instalações elétricas de sua unidade consumidora é obrigatório observar as normas expedidas pela Associação Brasileira de Normas Técnicas - ABNT.
4. O padrão de entrada deverá ser instalado distante no máximo 1,0m do limite do terreno com a via pública.
5. A caixa de medição deve ser instalada de forma a permitir a leitura pela via pública.

KIT POSTINHO PRÉ-FABRICADO (CONCRETO)

OBSERVAÇÕES:
-Qualquer alteração deverá ser consultado o responsável pelo projeto.
-Consultar existência de projetos complementares.

ESPAÇO RESERVADO PARA APROVAÇÕES LEGAIS

PREFEITURA MUNICIPAL DE IRANI SC

OBRA:
Ginásio de Esportes linha Antoniolli - Etapa 1
Linha Antoniolli, Irani - Santa Catarina

RESPONSÁVEL TÉCNICO:
TAIS VICENZI SCHNEIDER:08173073970
Assinado de forma digital por TAIS VICENZI SCHNEIDER:08173073970
Dados: 2021.05.17 12:01:10 -03'00'
Tais Vicenzi Schneider
CREA SC: 162.172-3

PROPRIETÁRIO:
Prefeitura Municipal de Irani SC

REFERÊNCIA:
*Projeto elétrico

PRANCHA: 1/1

DATA:	ÁREA TOTAL:	ESCALA:
Maio de 2021	Área 717,25 m²	Indicada

PRODUZIDO POR UMA VERSÃO DO AUTODESK PARA ESTUDANTES
PRODUZIDO POR UMA VERSÃO DO AUTODESK PARA ESTUDANTES
PRODUZIDO POR UMA VERSÃO DO AUTODESK PARA ESTUDANTES